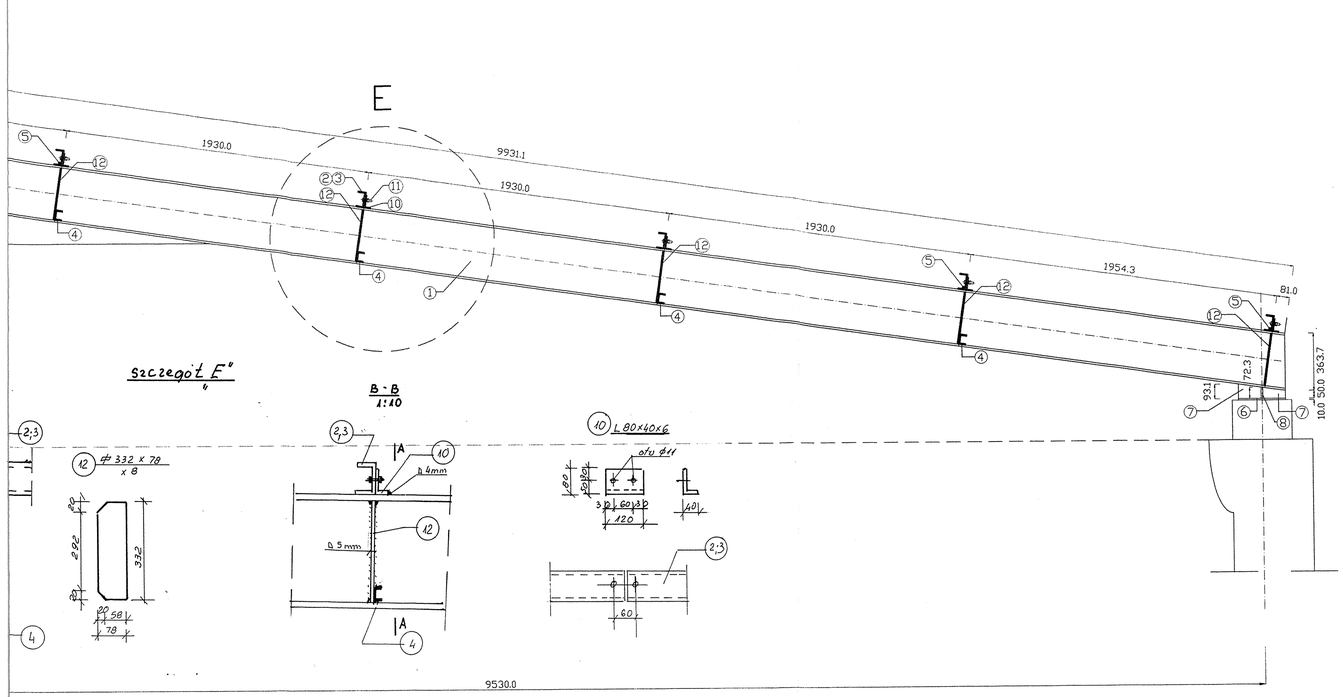

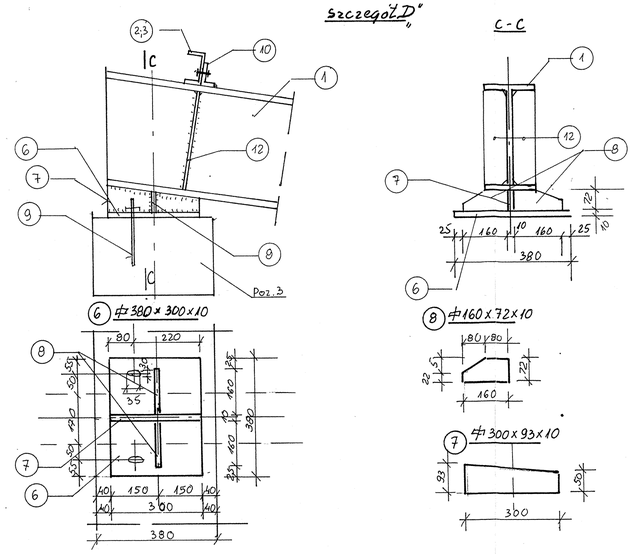

STAROSTWO POWIATOWE
w ZGIERZU
95-100 Zgierz ul. Sadowa 6A
tel. (0-42) 719-08-84

UWAGA:
Spoiny wykonać o grubości 0,7 grubości cieńszego z łączonych elementów.

mgr inż. Teresa Wardzała-Zabłocka
Uprawnienia budowlane do projektów bez ograniczeń w spec. konstr.-inżyn. w zakresie konstrukcji budowlanych
Nr ew. Urząd Miasta Łodzi [illegible]

PROJEKT-DOM	**PRACOWNIA PROJEKTOWA** **arch. Barbara Adamczyk** 91-362 Łódź, ul. Zgierska 246 m 46 tel. (0-42) 6583646	
Temat:	PROJEKT BUDOWLANY WYMIANY ISTNIEJĄCEJ KONSTRUKCJI I POKRYCIA DACHOWEGO WRAZ Z OCIEPLENIEM BUDYNKU SALI GIMNASTYCZNEJ SZKOŁY PODSTAWOWEJ NR 5 W ZGIERZU PRZY UL. 1-GO MAJA 63	
PROJEKT BUDOWLANY		
DŹWIGAR STALOWY I 360 PE SZCZEGÓŁY OPARCIA ELEMENTÓW KONSTRUKCYJNYCH.		skala: 1:20
Branża:	ARCHITEKTURA I KONSTRUKCJA	nr. rys.: 3
Projektant:	mgr inż. arch. Barbara Adamczyk upr. nr. 274 /88 /Wł. § 2 ust.1p.1 mgr inż. Teresa Wardzała Zabłocka upr. bud. Nr UMŁ 395/74/Łm	
Sprawdzający:	inż. Beata Zabłocka upr. bud. Nr ew. LOD/0606/POOK/07	