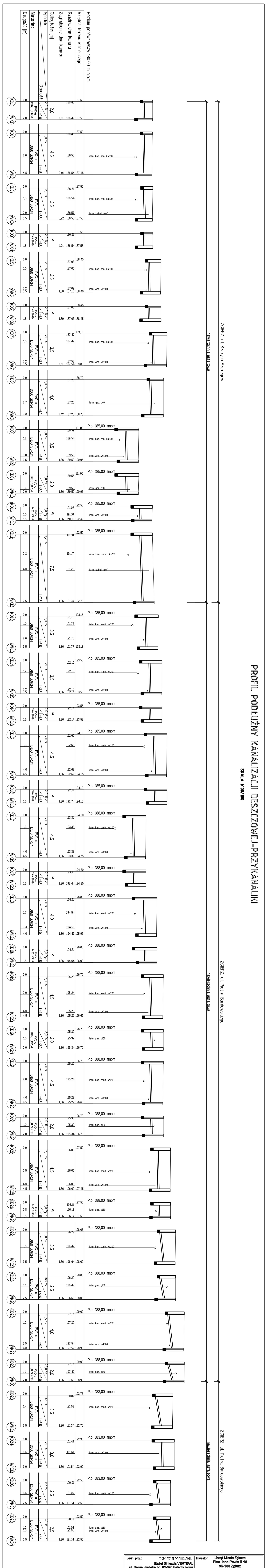

Jedn. proj.: VERTIKAL Błażej Binienda VERTIKAL ul. Droga Hrabska 8d 05-090 Falenty Nowe			Inwestor: Urząd Miasta Zgierza Plac Jana Pawła II 16 95-100 Zgierz
INŻDRÓG s.c., ul. Kulerskiego 16/41, 86-300 Grudziądz			Projekt: Budowa ulicy Bardowskiego i Szarych Szeregów w Zgierzu
FUNKCJA	NR UPR.	PODPIS	
Projektant: mgr inż. R. Świerczok	595/01/DUW		Tytuł rysunku: Profil podłużny kanalizacji deszczowej-przykanaliki
Sprawdzający: mgr inż. A. Kamel	1087/82		
Opracowanie: mgr inż. W. Tomków			Skala: 1:100/100 · Data: 01.2007 · Rys. nr: 2a

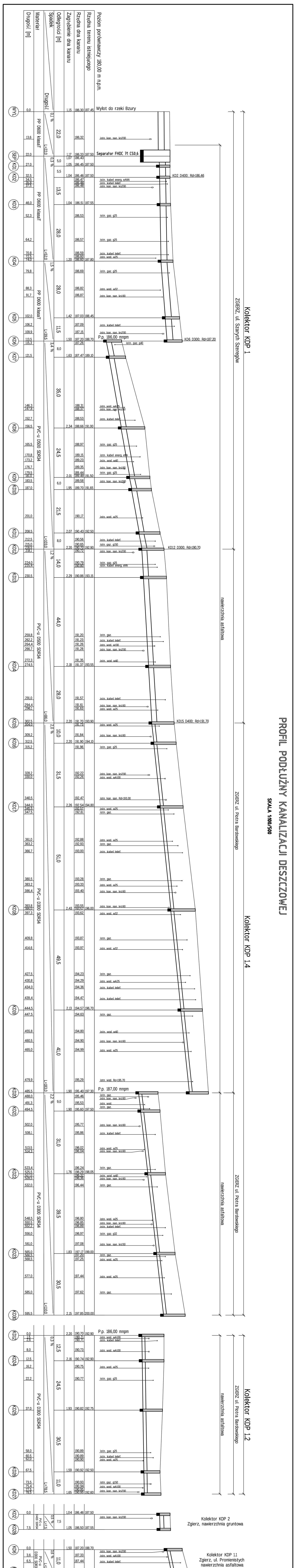

Jedn. proj.: VERTIKAL Błażej Binienda VERTIKAL ul. Droga Hrabska 8d 05-090 Falenty Nowe			Inwestor: Urząd Miasta Zgierza Plac Jana Pawła II 16 95-100 Zgierz
INŻDRÓG s.c., ul. Kulerskiego 16/41, 86-300 Grudziądz			Projekt: Budowa ulicy Bardowskiego i Szarych Szeregów w Zgierzu
FUNKCJA	NR UPR.	PODPIS	
Projektant: mgr inż. R. Świerczok	595/01/DUW		Tytuł rysunku: Profil podłużny kanalizacji deszczowej
Sprawdzający: mgr inż. A. Kamel	1087/82		
Opracowanie: mgr inż. W. Tomków			Skala: 1:100/500 · Data: 01.2007 · Rys. nr: 2